ИНСТРУКЦИЯ ПО ЭКСПЛУАТАЦИИ

Увлажнитель воздуха SC-989

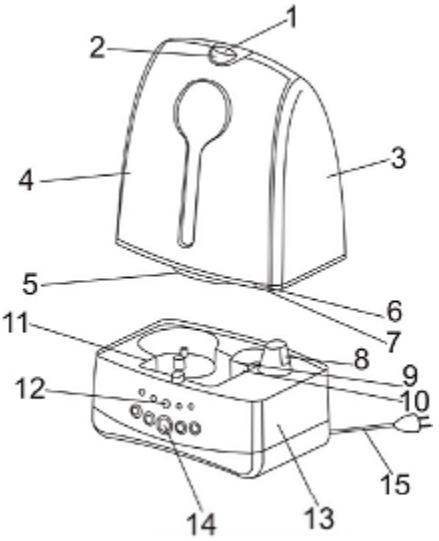

Описание

1. Отверстие для выхода пара
2. Рассеиватель пара
3. Резервуар для воды
4. Передняя панель
5. Ручка
6. Фиксатор фильтра
7. Отверстие для залива воды
8. Вывод воздуха
9. Фиксатор поплавка
10. Поплавок
11. Щетка
12. Световые индикаторы
13. База
14. Кнопки управления
15. Шнур питания

Важные меры безопасности

Внимательно прочитайте руководство по эксплуатации и сохраните его в качестве справочного материала.

1. Перед первоначальным включением проверьте, соответствуют ли технические характеристики изделия, указанные на наклейке, параметрам электросети.
2. Использовать только в бытовых целях в соответствии с данным Руководством по эксплуатации. Прибор не предназначен для промышленного применения.
3. Не использовать вне помещений.
4. Всегда отключайте устройство от электросети перед очисткой, или если Вы его не используете.
5. Во избежание поражения электрическим током и возгорания, не погружайте прибор в воду или другие жидкости. Если это произошло, НЕ БЕРИТЕСЬ за изделие, немедленно отключите его от электросети и обратитесь в Сервисный центр для проверки.
6. Не пользуйтесь устройством в ванных комнатах и около воды.
7. Прибор не предназначен для использования лицами (включая детей) с пониженными физическими, чувственными или умственными способностями или при отсутствии у них опыта или знаний, если они не находятся под контролем или не проинструктированы об использовании прибора лицом, ответственным за их безопасность.
8. Дети должны находиться под контролем для недопущения игры с прибором.
9. Не используйте принадлежности, не входящие в комплект поставки.
10. При повреждении шнура питания его замену, во избежание опасности, должен производить изготовитель или уполномоченный им сервисный центр, или аналогичный квалифицированный персонал.
11. Не пытайтесь самостоятельно ремонтировать устройство. При возникновении неполадок обращайтесь в ближайший Сервисный центр.
12. Следите, чтобы шнур питания не касался острых кромок и горячих поверхностей.
13. Не тяните за шнур питания, не перекручивайте и не наматывайте его вокруг корпуса устройства.
14. Не выливайте оставшуюся воду через отверстие для выпуска пара, если прибор включен в сеть.

15. Во время чистки увлажнителя не допускайте попадания воды во внутреннюю часть прибора – это может вывести его из строя.
16. При включении прибора не прикасайтесь к ультразвуковой мембране.
17. Включайте увлажнитель только при наличии воды в резервуаре. Не наливайте в резервуар и не используйте для мытья воду с температурой выше 400С во избежание деформации или обесцвечивания корпуса.
18. При перемещении увлажнителя беритесь только за основание, при этом придерживая резервуар для воды.
19. Не наливайте воду через распылитель.
20. Не наливайте воду напрямую через трубку для подачи воды в корпусе.
21. Не допускайте попадания металлов и химикатов в резервуар и трубку подачи воды в корпусе.
22. Не допускайте замерзания воды в резервуаре.
23. Не снимайте резервуар для воды во время работы прибора.
24. Не выливайте всю воду из резервуара, если прибор включен в сеть. Иначе ультразвуковая мембрана выйдет из строя.
25. Не размещайте увлажнитель в непосредственной близости от мебели и электроприборов, а также не устанавливайте его около вентиляционных отверстий.
26. Если изделие длительное время находилось при температуре < 0 ºС, перед включением его следует выдержать в комнатных условиях не менее 2 часов.

Внимание: отключайте прибор от сети при его заполнении и очистке.

Эксплуатация

1. Поставьте прибор на ровную, сухую поверхность.
2. Снимите резервуар и открутите фильтр, налейте чистую воду и плотно закрутите фиксатор фильтра.
3. Вместимость резервуара для воды: 5,5л.
4. Протрите поверхность резервуара насухо мягкой тканью.
5. Установите резервуар на корпус.
6. Вставьте распылитель пара в отверстие наверху резервуара.
7. Подключите прибор к электросети.
8. Нажмите кнопку “On/Off” для включения. Вокруг кнопок загорится световой индикатор.
9. Увлажнитель имеет четыре уровня интенсивности испарения:
   Слабый: 17-19W
   Средний: 19-23W
   Усиленный: 23-27W
   Сильный: 27-32W
10. Чтобы включить функцию Таймера, нажмите кнопку «TIMER+».
11. Нажатием кнопки «TIMER+» Вы можете выбрать следующий период работы увлажнителя: беспрерывно, 2 часа, 8 часов, 12 часов, беспрерывно и так далее.
12. Функция ионизации включается нажатием кнопки «ION»
13. Нажмите кнопку “On/Off” ещё раз для выключения.
14. Когда вода заканчивается, загорится красный индикатор и работа увлажнителя автоматически прекращается.
15. В процессе эксплуатации допустимо образование белого налета на окружающих предметах, что обуславливается слишком высоким содержанием солей в воде, в этом случае рекомендуем использовать дополнительную фильтрацию перед заполнением бака увлажнителя.

Очистка и уход

Всегда отключайте прибор от сети питания перед очисткой.

Очистка резервуара для воды и фильтра (каждые две-три недели работы)

- Снимите резервуар для воды, переверните его.
- Открутите фильтр.
- Ополосните резервуар тёплой водой (не выше 40 ºC).

Внимание: Очищайте ультразвуковой преобразователь только мягкой тканью. Не прикасайтесь к нему острыми или твёрдыми предметами.

Очистка внешней поверхности увлажнителя

Протрите увлажнитель снаружи мягкой тканью с теплой водой (<40oC).
Отверстие для выхода пара промойте проточной водой.

Внимание: Не применяйте для очистки химикаты, органические растворители или агрессивные жидкости, а также абразивные вещества.

Хранение

- Перед хранением убедитесь, что прибор отключен от электросети и полностью остыл.
- Выполните требования раздела ОЧИСТКА И УХОД.
- Вымойте и высушите прибор; упакуйте его в коробку и храните в сухом месте.

Технические характеристики

220-240 V / ~ 50 Hz Класс защиты II	32 W	2.1 / 2.5 kg	mm 375 190 270